Systec MediaPrep-20

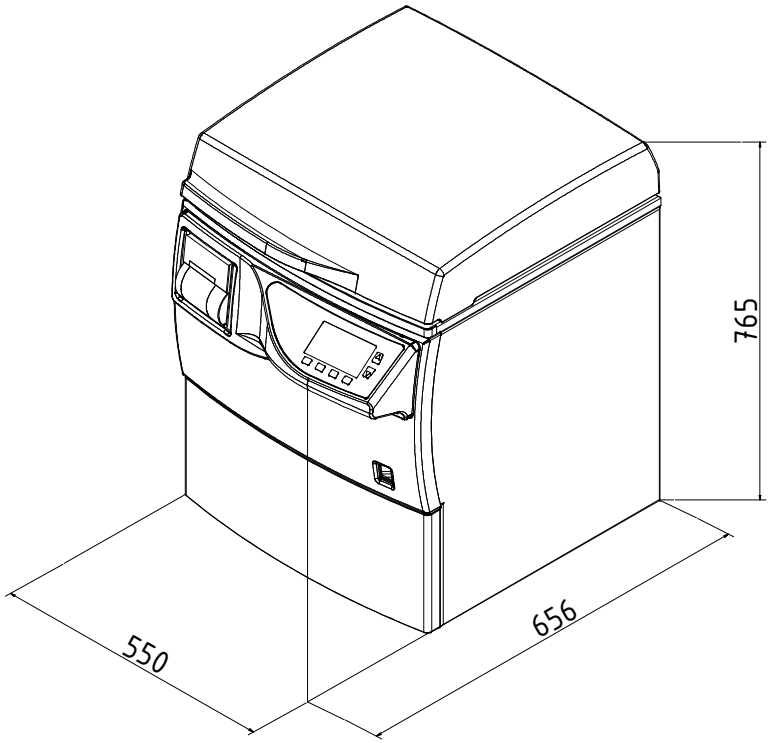

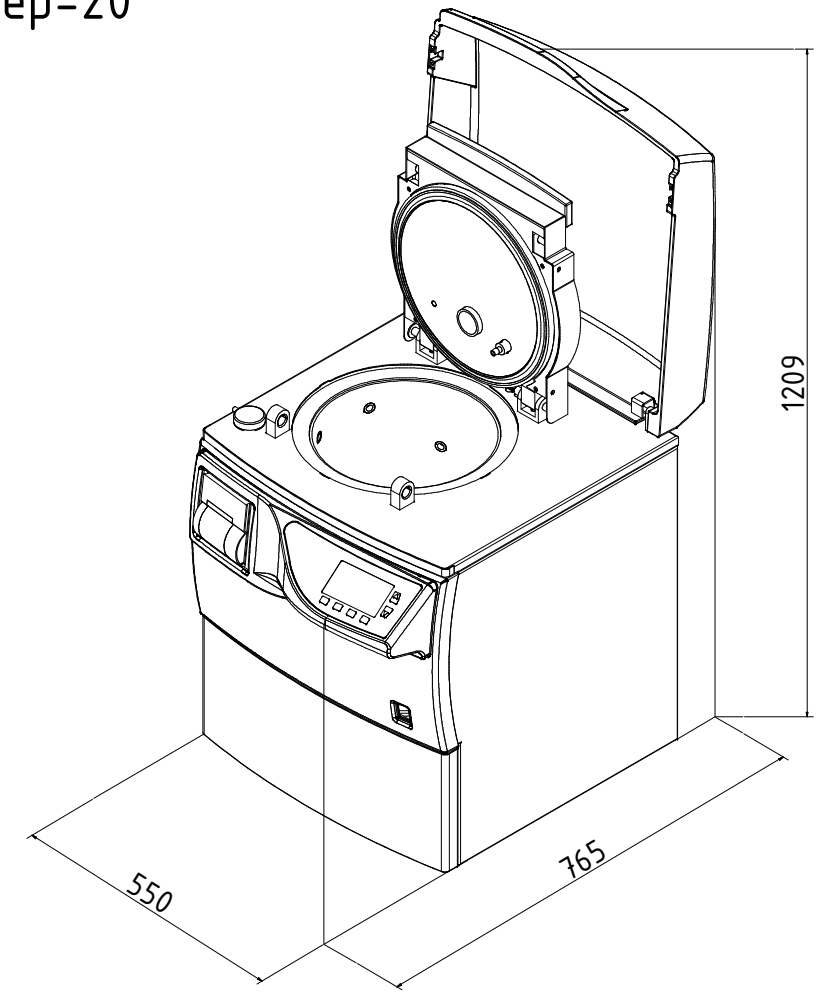

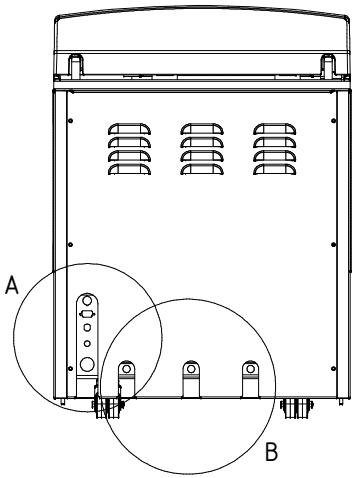

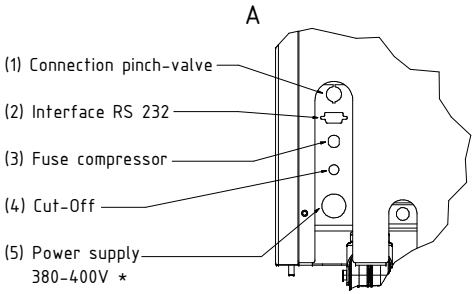

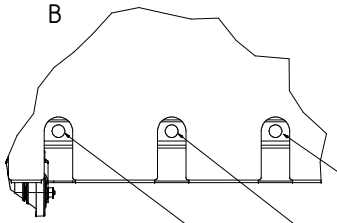

(6) Cooling water
(fast locking coupling)

(7) Drain
(fast locking coupling)

(8) Demineralized water
(fast locking coupling)

* Modified power supplies available on request

					Allgemein-Toleranz ISO 2768 T1-m	Oberfläche	Maßstab:	Gewicht:	
							Werkstoff:		
					Datum	Name			
				Gezeichnet	29.06.2010	mustake			
				Benennung					
				Norm					
0	Original								
Status	Änderungen	Datum	Name						

Systec
the autoclave company

Systec MP-20 en

1

A0

Artikel: