Systec MediaPrep-10

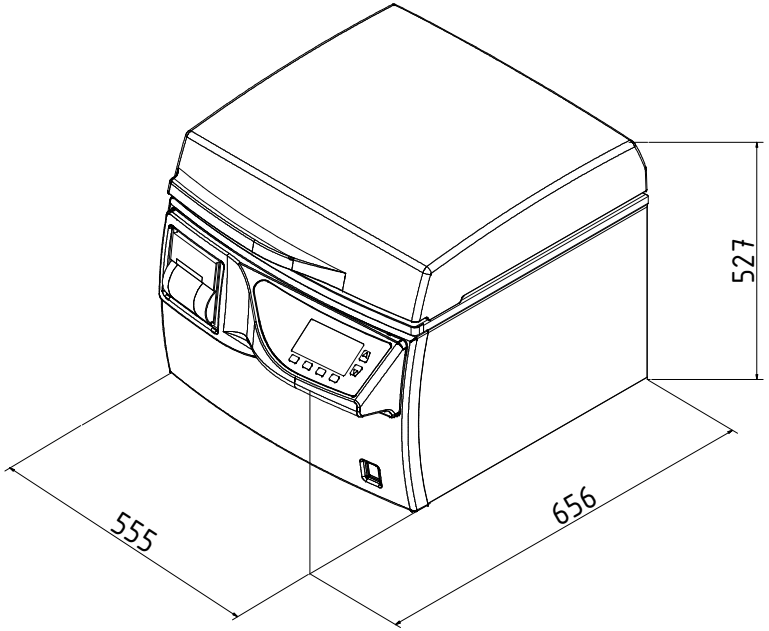

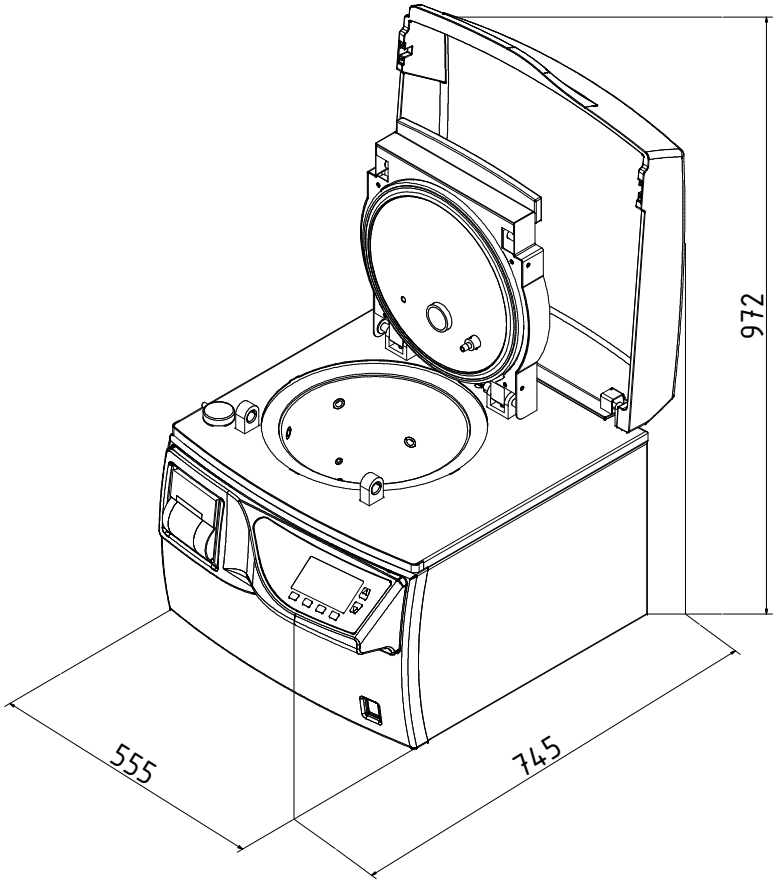

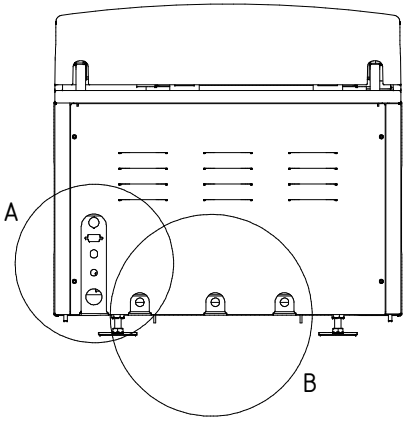

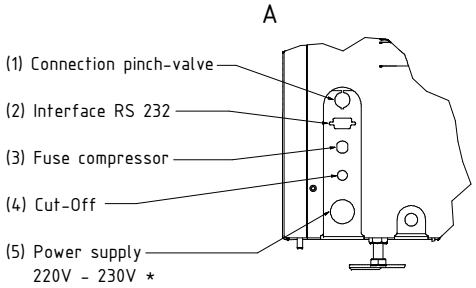

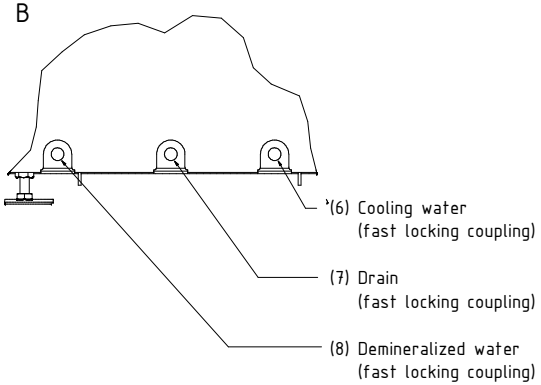

* Modified power supplies available on request

					Allgemein-Toleranz ISO 2768 T1-m	Oberfläche	Maßstab:	Gewicht:	
							Werkstoff:		
				Datum	Name				
			Gezeichnet	25.06.2010	mustake				
			Geprüft						
			Norm						
0	Original					Systec the autoclave company	Systec MP-10 en		1
Status	Änderungen	Datum	Name				Artikel:		A0

Systec
the autoclave company