Systec V-150

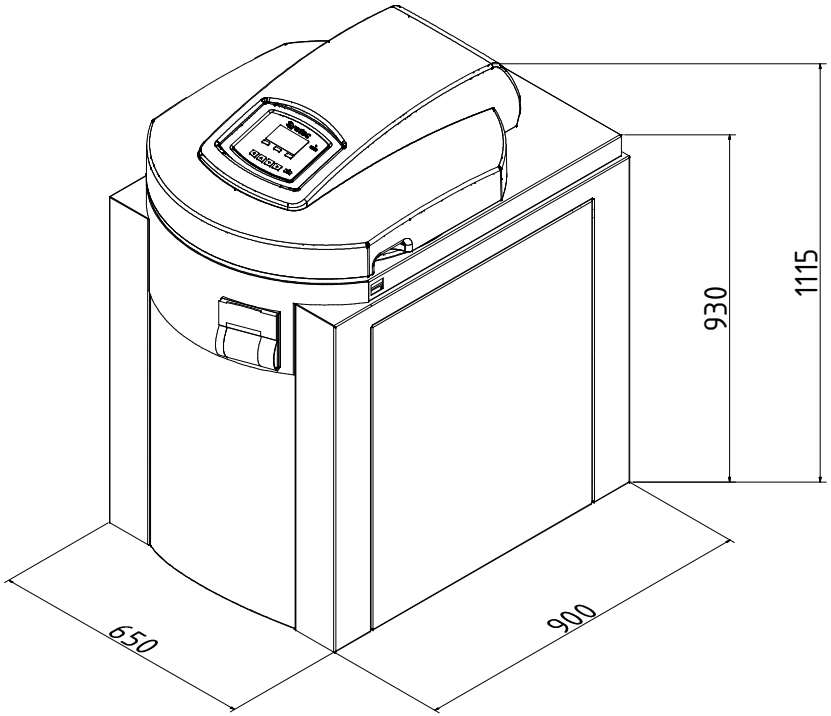

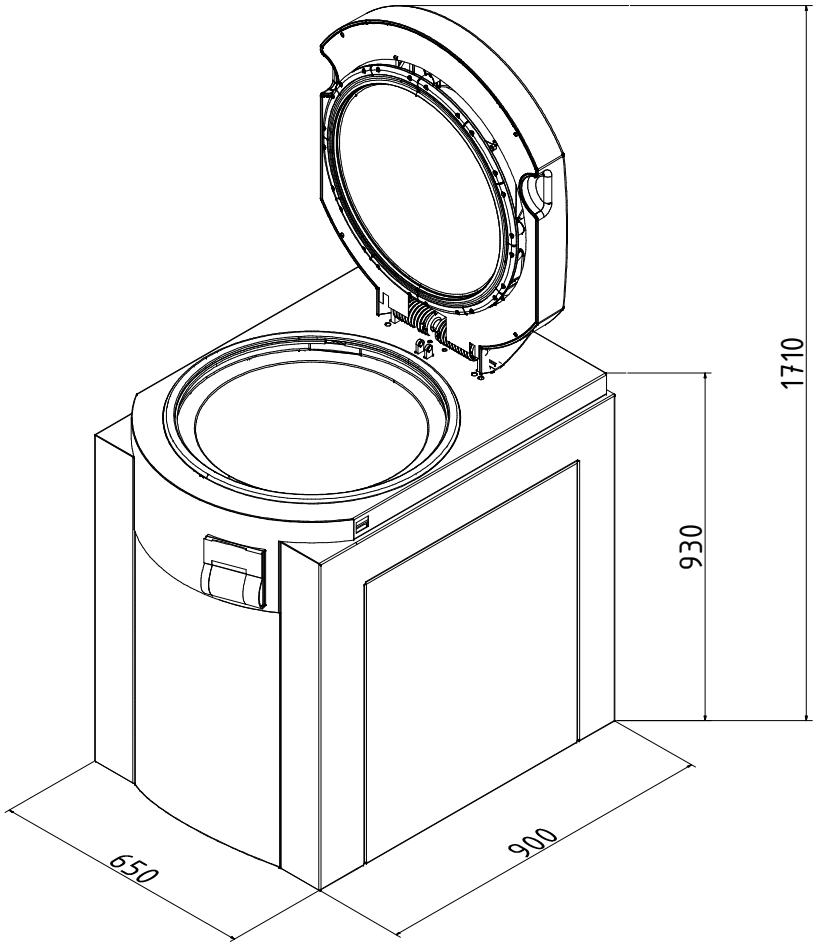

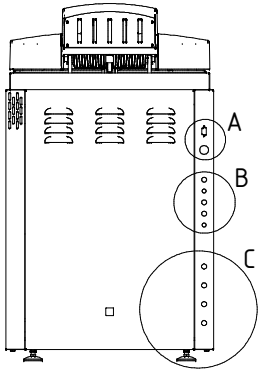

A

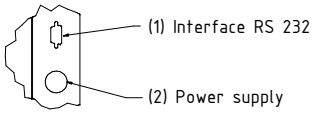

B

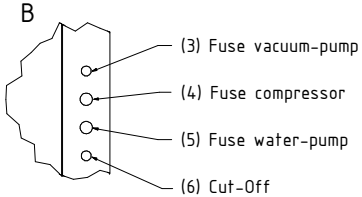

C

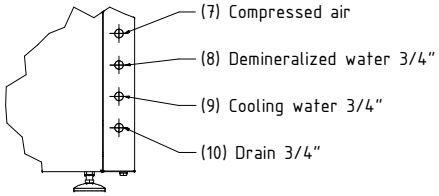

Legend

No.	Systec VX	Systec VE	Systec VB	Remarks
1	X	X	-	
2	380 - 400 V			Modified power supplies available on request
3	X	X	X	Vacuum pump
4	X	X	X	
5	X	X	-	
6	X	X	X	
7	O	O	-	Only in conjunction with optional water cooling system
8	X	X	-	
9	X	X	-	
10	X	X	X	

X = Standard ; O = Optional ; - not available

				Allgemein-Toleranz ISO 2768 T1-m	Oberfläche	Maßstab:	Gewicht:
						Werkstoff:	
				Datum	Name		
				Gezeichnet 20.06.2010	mustake		
				Geprüft			
				Norm			
0	Original			Systec the autoclave company		Systec V150en	1
Status	Änderungen	Datum	Name			Artikel:	A0

Systec the autoclave company