Systec HX-540

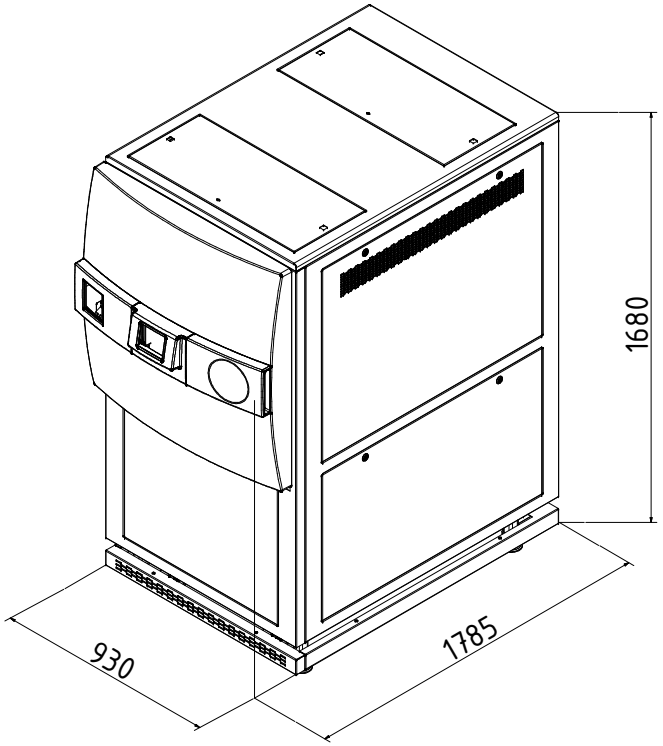

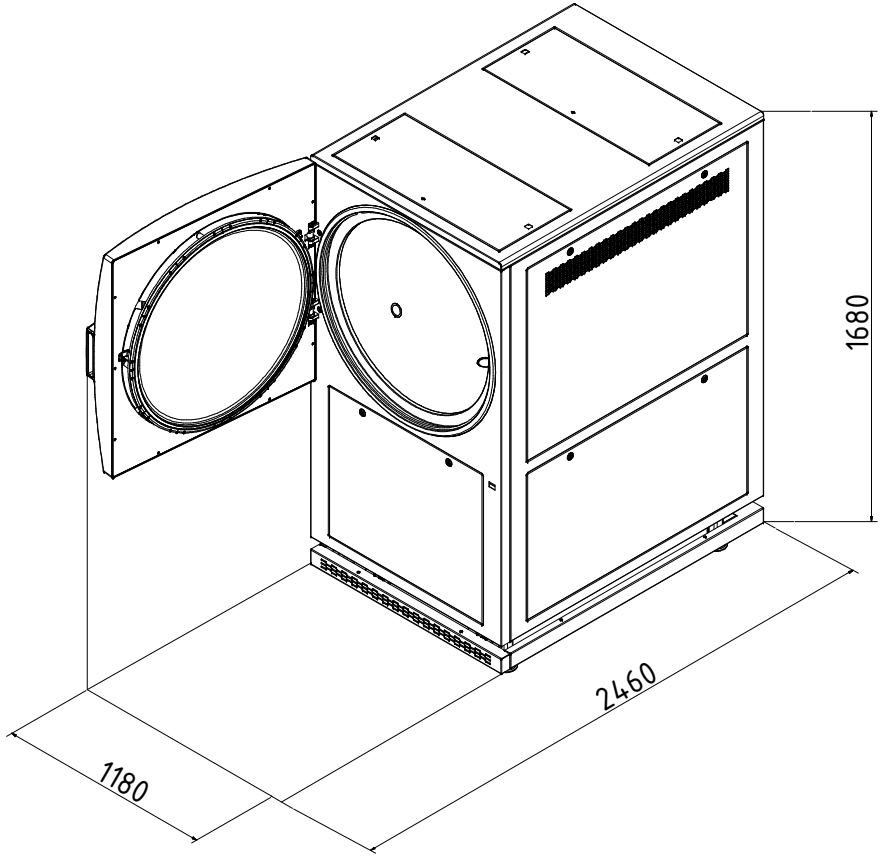

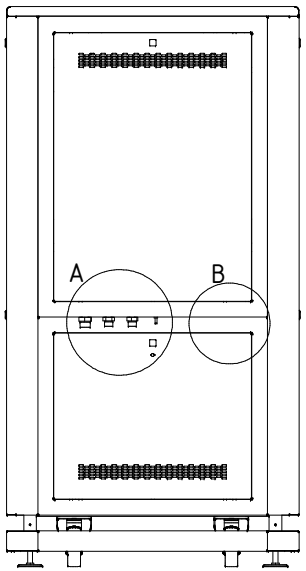

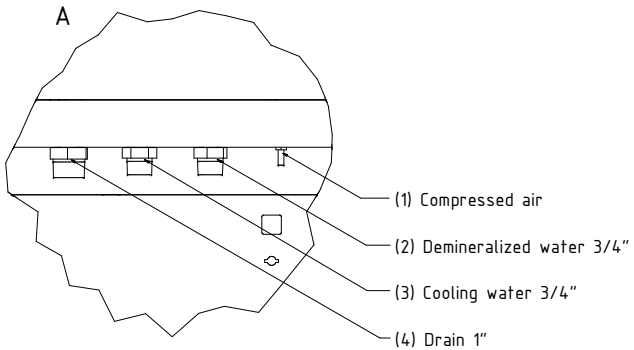

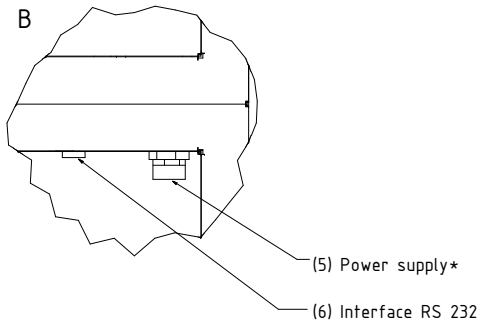

* Modified power supplies available on request

				Allgemein-Toleranz ISO 2768 T1-m	Oberfläche	Maßstab:	Gewicht:
						Werkstoff:	
				Datum	Name		
				Gezeichnet 28.06.2010	mustake		
				Geprüft			
				Norm			
				Systec the autoclave company		Systec HX-540 en	1
0	Original						A0
Status	Änderungen	Datum	Name			Artikel:	