Systec HX-430

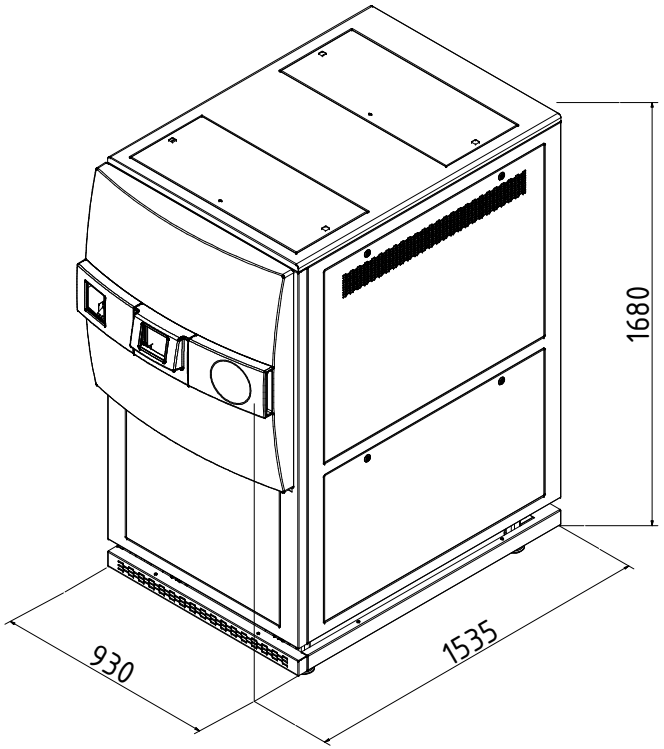

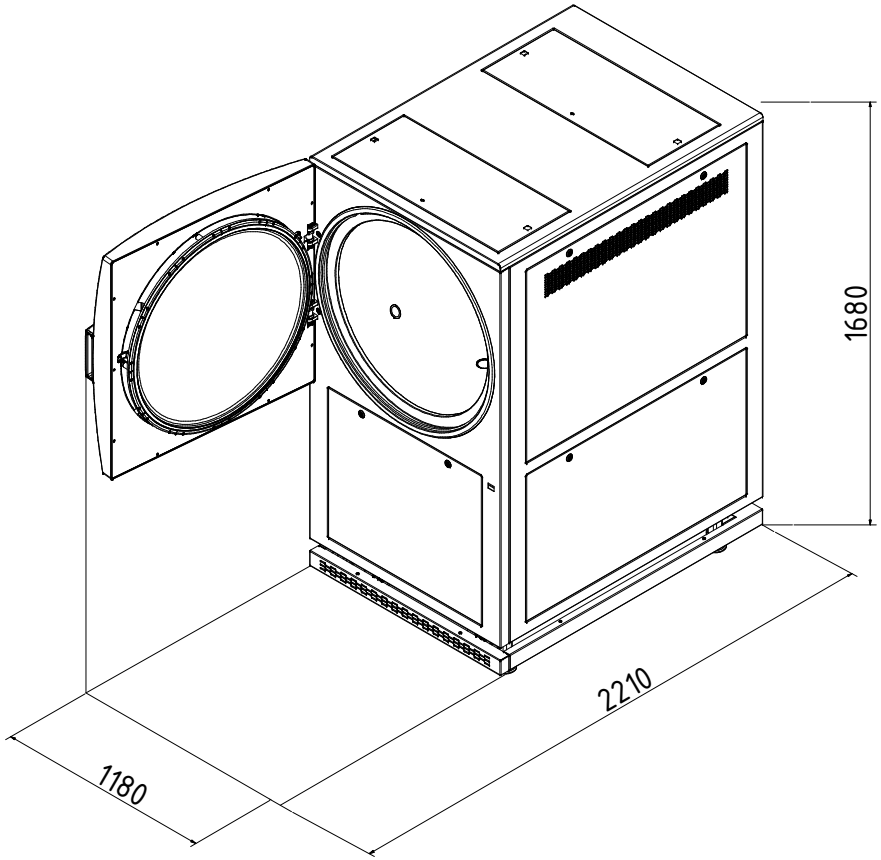

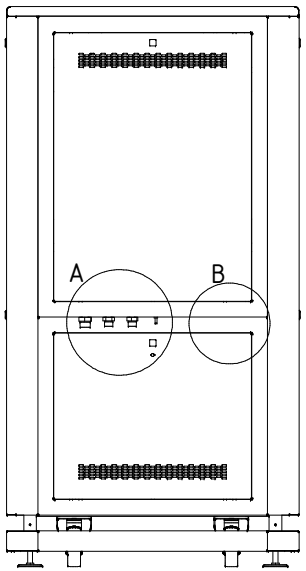

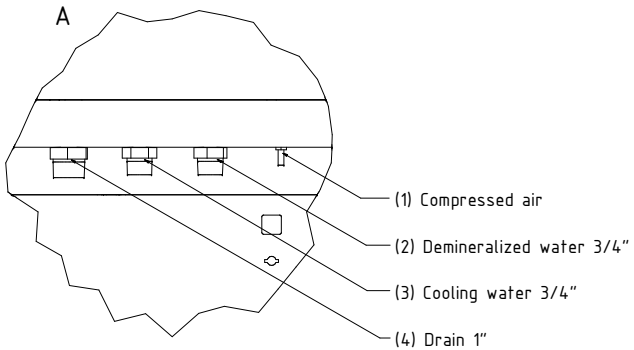

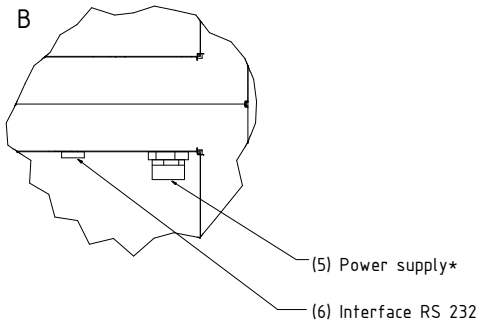

* Modified power supplies available on request

				Allgemein-Toleranz ISO 2768 TS-m	Oberfläche	Maßstab:	Gewicht:
						Werkstoff:	
				Datum	Name		
				Gezeichnet 28.06.2010	mustake		
				Geprüft			
				Norm			
				Systec the autoclave company		Systec HX-430 en	1 / A0
Ersatz für:	Original					Artikel:	
	Ersetzen für:			Datum	Name		