Systec HX-320

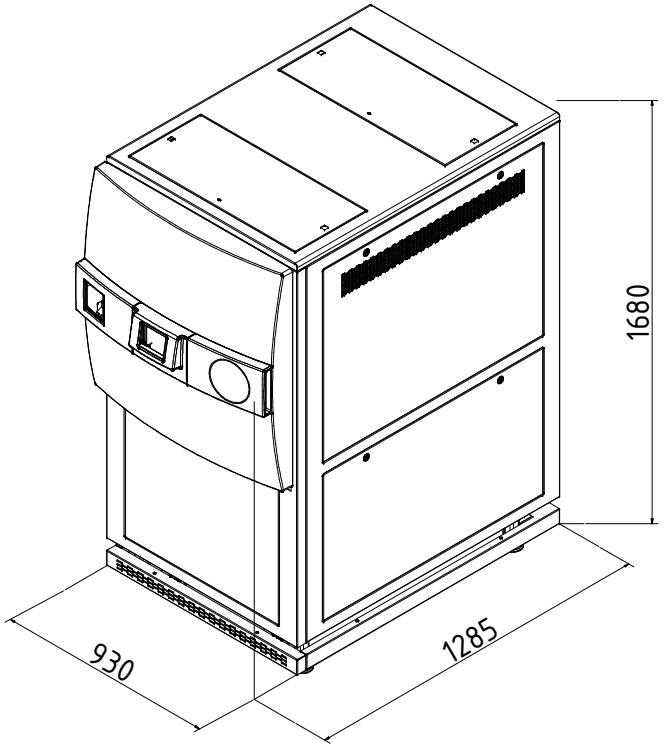

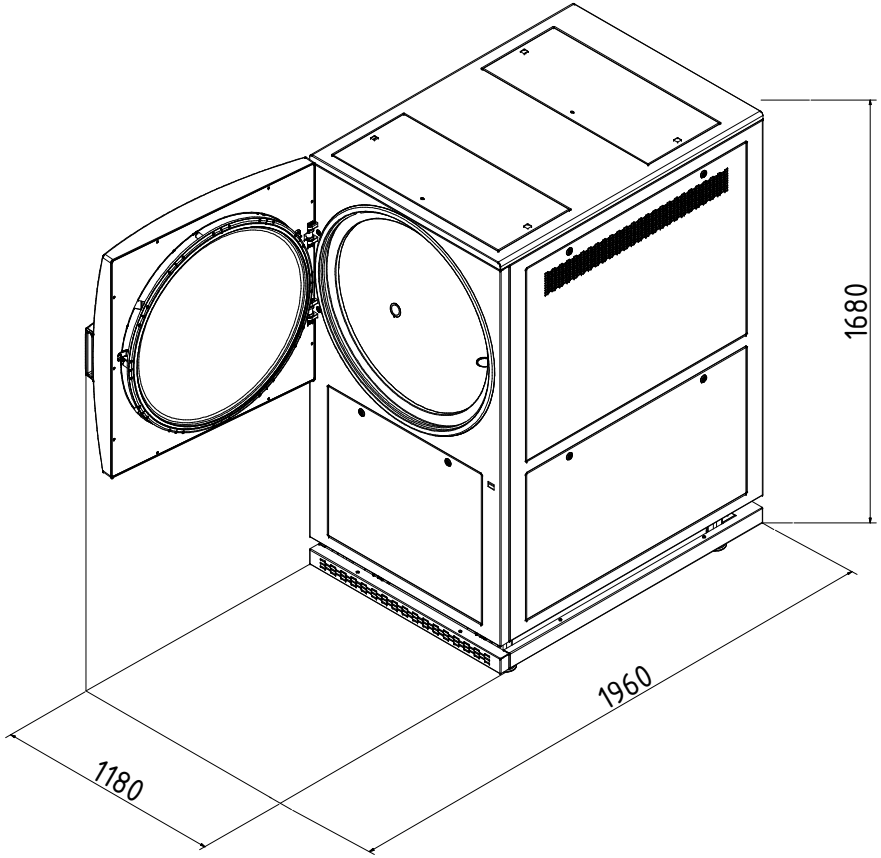

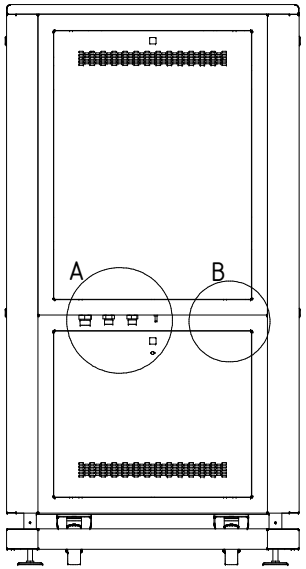

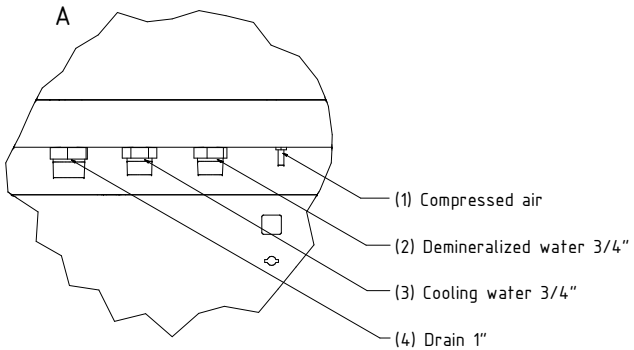

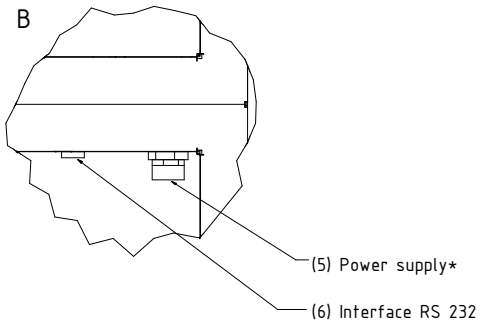

* Modified power supplies available on request

				Allgemein-Toleranz ISO 2768 T1-m	Oberfläche	Maßstab:	Gewicht:	
						Werkstoff:		
				Datum	Name			
				Gezeichnet 28.06.2010	mustake			
				Geprüft				
				Norm				
0	Original					Systec the autoclave company	Systec HX-320 en	1 / A0
Datum	Änderungen	Datum	Name				Artikel:	