Systec D-90

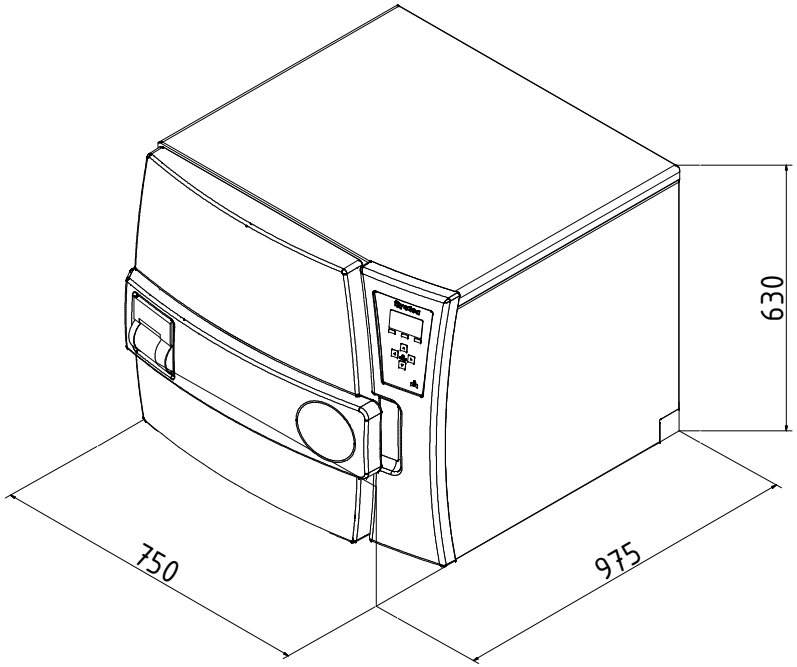

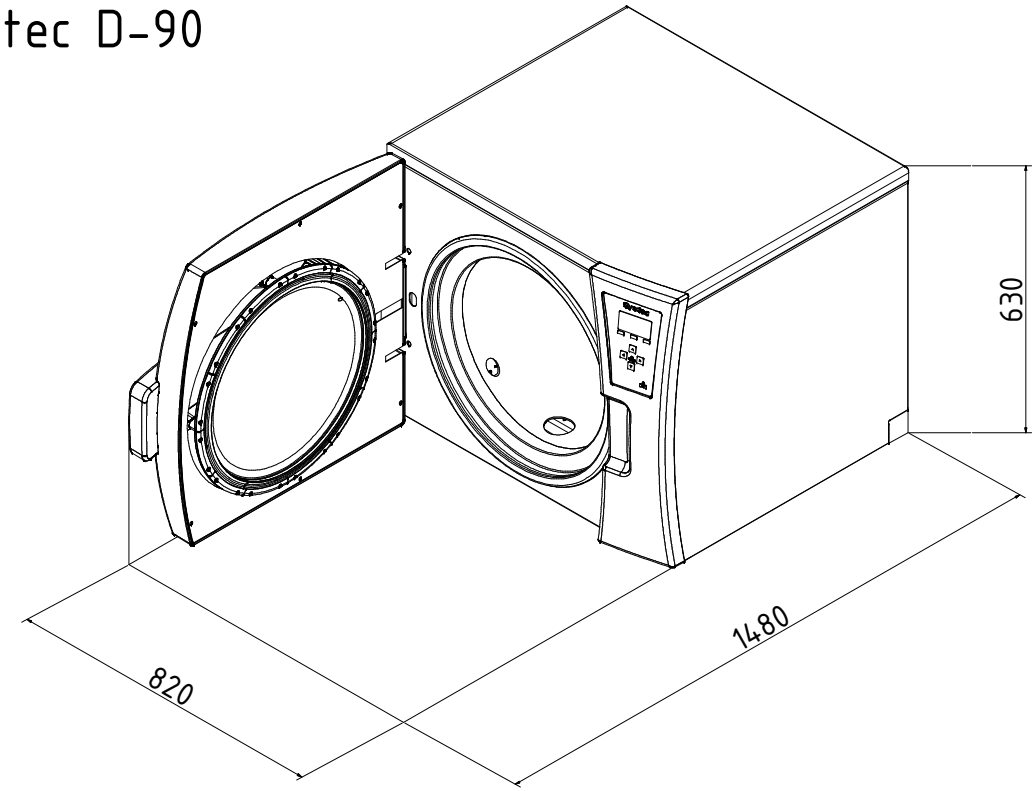

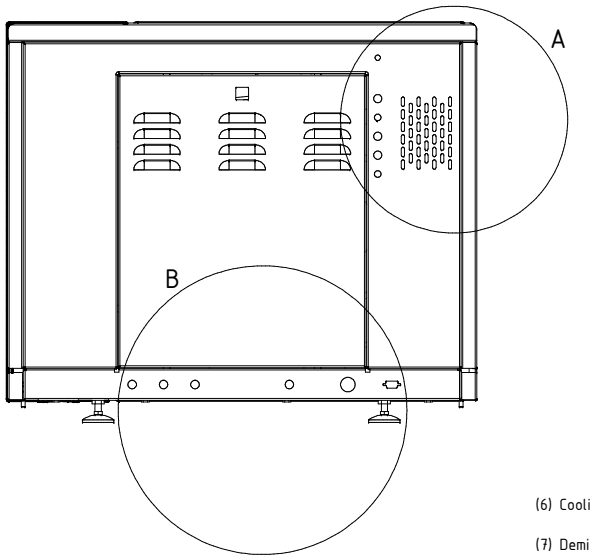

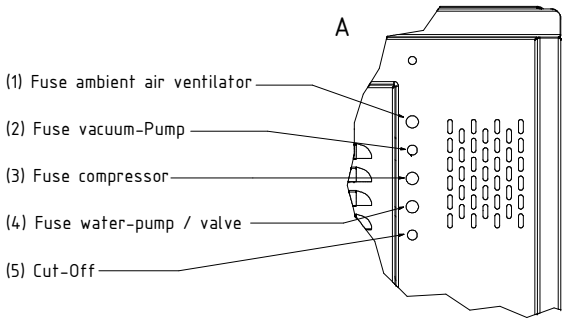

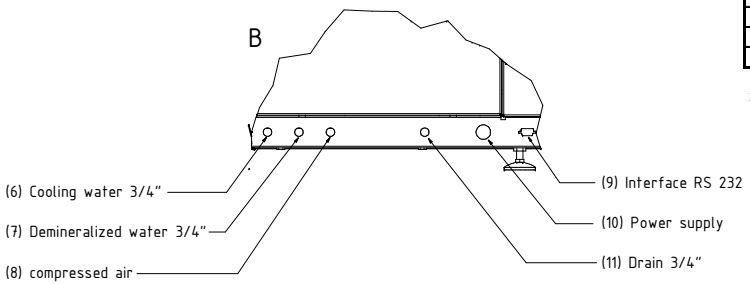

Legend

No.	Systec DX	Systec DE	Systec DB	Remarks
1	X	X	X	
2	X	X	X	Vacuum-pump
3	X	X	X	
4	X	X	X	
5	X	X	X	
6	X	X	-	
7	X	X	-	
8	O	O	-	Only in conjunction with optional water cooling system
9	X	X	-	
10	380 - 400 V			Modified power supplies available on request
11	X	X	X	

X = Standard ; O = Optional erhältlich ; - = Not available

Allgemein-Toleranz ISO 2768 T1-m
Oberfläche
Maßstab:
Gewicht:
Datum Name
Gezeichnet 26.06.2008 mustake
Geprüft
Norm
Werkstoff:
Systec
the autoclave company
Systec D-90en
1
A0
Artikel:
0 Original
Datum Änderungen Datum Name