Systec D-23

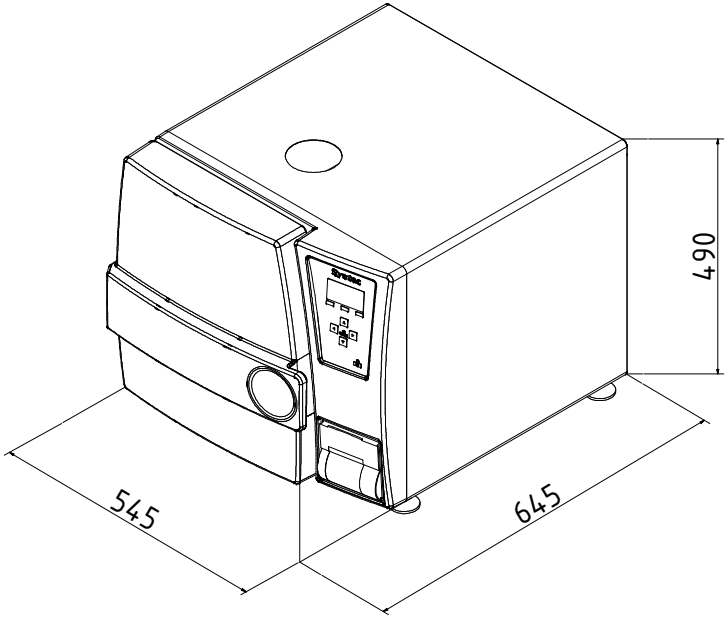

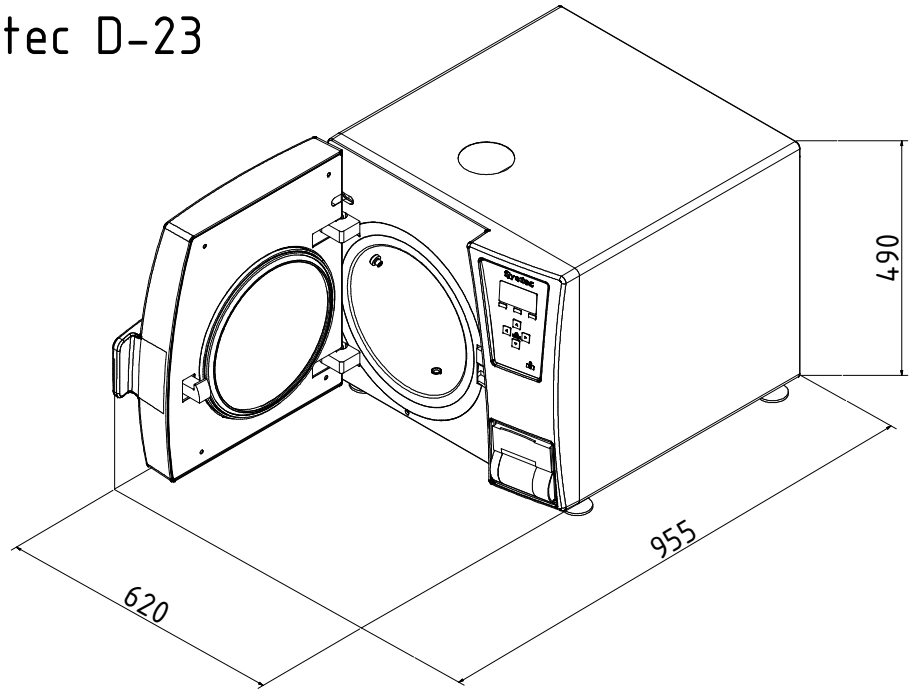

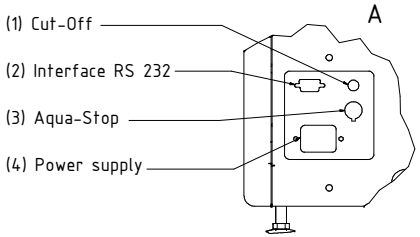

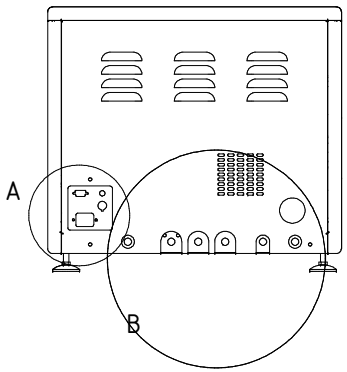

B2 (Systec DB / Systec DE)

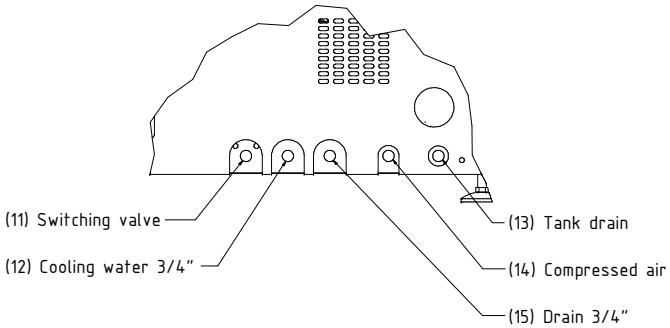

B1 (Systec DX)

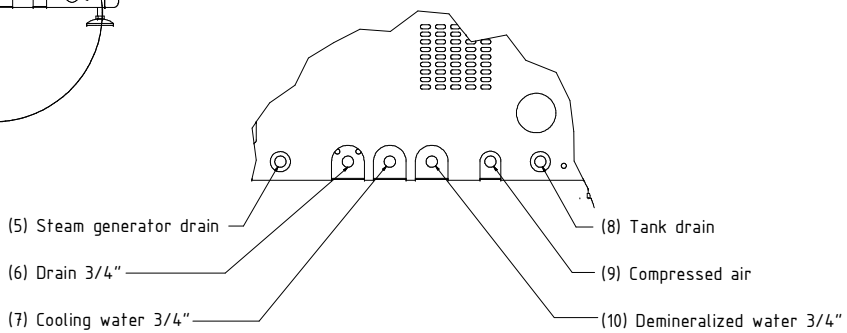

Legend

No.	Systec DX	Systec DE	Systec DB	Remarks
1	X	X	X	
2	X	X	-	
3	X	O	-	
4	220 - 230 V			Modified power supplies available on request

No.	Systec DX	Remarks
5	X	
6	X	
7	X	
8	X	
9	O	Only in conjunction with optional water cooling system
10	X	

No.	Systec DE	Systec DB	Remarks
11	X	X	
12	X	-	
13	X	X	
14	O	-	Only in conjunction with optional water cooling system
15	X	X	

X = Standard ; O = Optional ; - = Not available

				Allgemein-Toleranz ISO 2768 T1-m	Oberfläche	Maßstab:	Gewicht:
						Werkstoff:	
				Datum	Name		
				Gezeichnet 05.12.2008	mzilske		
				Geprüft			
				Norm			
0	Original			Systec the autoclave company		Systec D-23en	1
Datum	Änderungen	Datum	Name			Artikel:	A0