Systec D-150

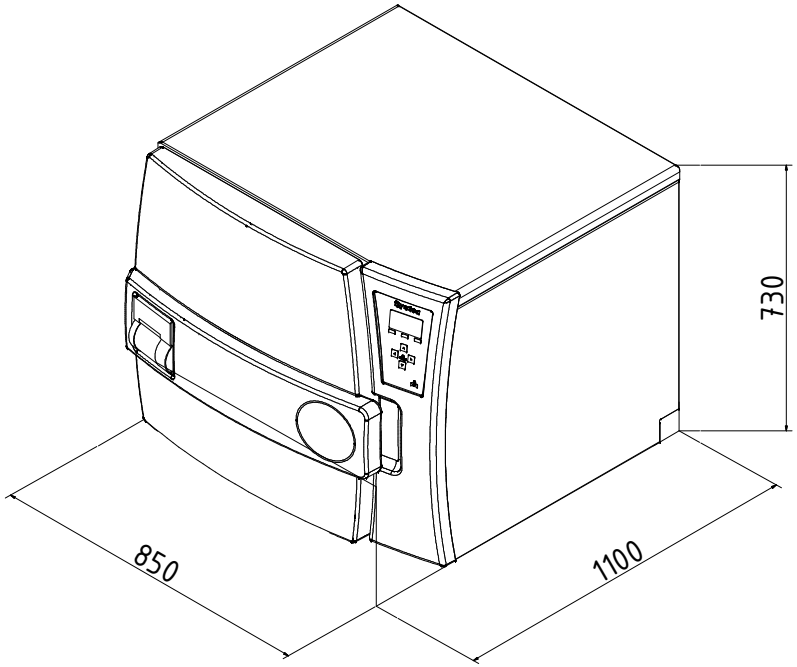

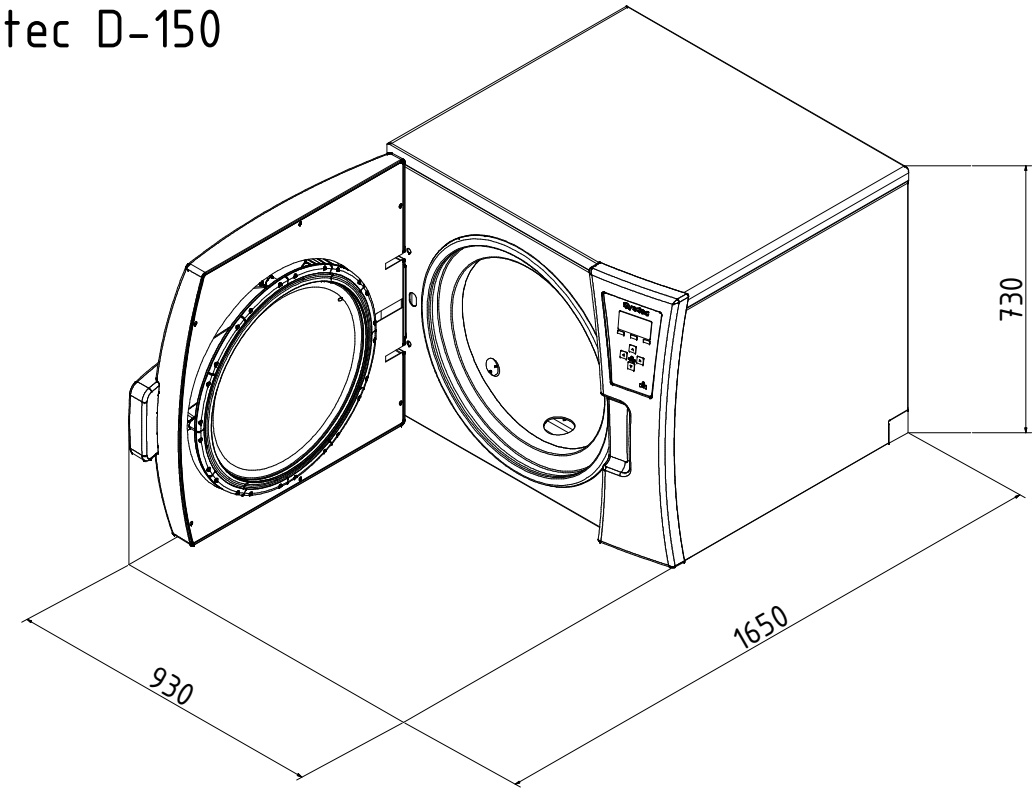

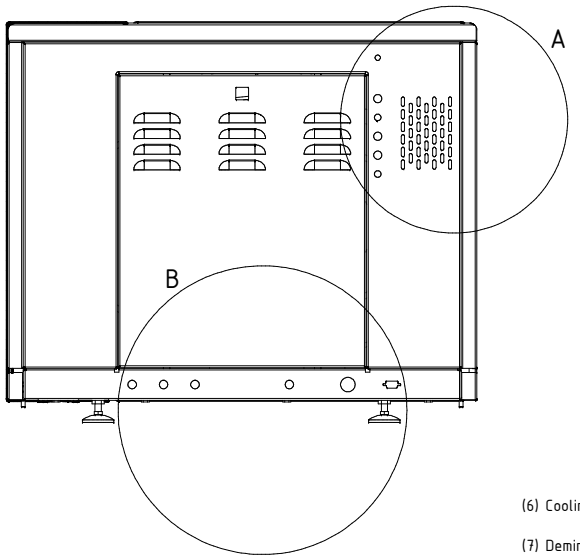

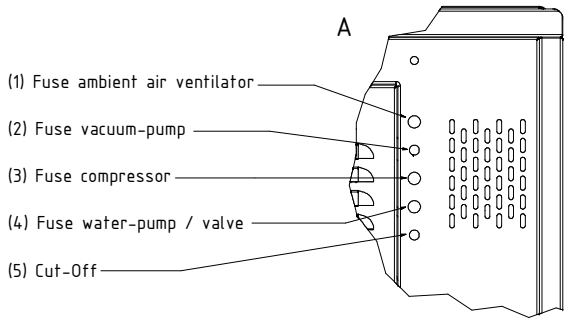

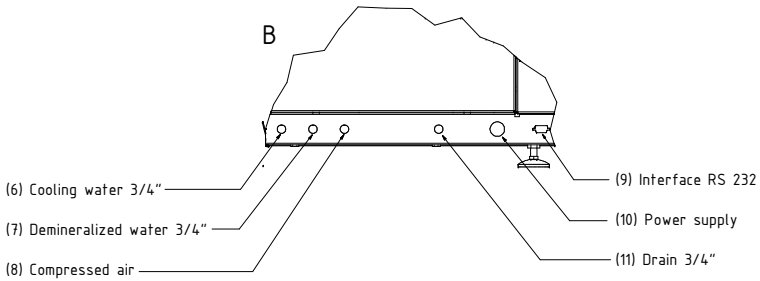

Legend

No.	Systec DX	Systec DE	Systec DB	Remarks
1	X	X	X	
2	X	X	X	Vacuum-pump
3	X	X	X	
4	X	X	X	
5	X	X	X	
6	X	X	-	
7	X	X	-	
8	O	O	-	Only in conjunction with optional water cooling system
9	X	X	-	
10	380 - 400 V			Modified power supplies available on request
11	X	X	X	

X = Standard ; O = Optional erhältlich ; - = Not available

		Allgemein-Toleranz ISO 2768 T1-m	Oberfläche	Maßstab:	Gewicht:
				Werkstoff:	
		Datum	Name		
		Gezeichnet 26.06.2008	mulzke		
		Geprüft			
		Norm			
0	Original	Systec the autoclave company		Systec D-150en	1
Datum	Änderungen	Datum	Name	Artikel:	A0

Systec
the autoclave company